DIN EN 22 568

STANDARD HSS code 248 XXX

STANDARD HSS code 278 XXX

Závitové kruhové čelisti
Circular dies
Schneideisen
Плашки

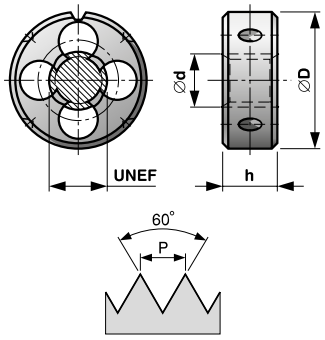

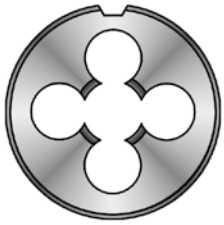

UNEF

Unifikovaný extra jemný závit ASME B1.1
Unified extra fine thread ASME B1.1
Unifiziertes-Extra-Feingewinde ASME B1.1
Унифицированная екстра мелкая резьба ASME B1.1

Lícování: 2A / Tolerance: 2A / Toleranz: 2A / Подгонка: 2A

1,5P

	z/1"	P	ØD	h	S	Ød	code x)
UNEF 12	32	0,794	20	7	4	5,39	XXX 012
UNEF 1/4	32	0,794	20	7	4	6,25	XXX 140
UNEF 5/16	32	0,794	25	9	4	7,84	XXX 516
UNEF 3/8	32	0,794	30	11	4	9,42	XXX 380
UNEF 7/16	28	0,907	30	11	5	11,00	XXX 716
UNEF 1/2	28	0,907	38	10	5	12,59	XXX 120
UNEF 9/16	24	1,058	38	10	5	14,17	XXX 916
UNEF 5/8	24	1,058	45	14	5	15,75	XXX 580
UNEF 11/16	24	1,058	45	14	5	17,34	XXX 111
UNEF 3/4	20	1,270	45	14	6	18,91	XXX 340
UNEF 13/16	20	1,270	45	14	6	20,50	XXX 131
UNEF 7/8	20	1,270	55	16	5	22,09	XXX 780
UNEF 15/16	20	1,270	55	16	6	23,67	XXX 151
UNEF 1	20	1,270	55	16	6	25,26	XXX 100
UNEF 1 1/8	18	1,411	65	18	6	28,43	XXX 118
UNEF 1 1/4	18	1,411	65	18	7	31,60	XXX 114
UNEF 1 3/8	18	1,411	65	18	9	34,77	XXX 138
UNEF 1 1/2	18	1,411	75	20	8	37,95	XXX 112

x) 248 XXX - HSS
x) 278 XXX - HSS s lamačem třísek / with spiral point / mit Schälanschnitt / с ломателем стружек

Materiál: HSS
Provedení: závit lapovaný do UNEF 1"
Závit: pravý

Material: HSS
Execution: lapped thread to UNEF 1"
Thread: right-hand

Werkstoff: HSS
Ausführung: geläpptes Gewinde bis UNEF 1"
Gewinde: rechts

Материал: HSS
Изготовлено: резьба шлифованная до UNEF 1"
Резьба: правая

BUČOVICE TOOLS a.s.